宁波星成电子有限公司

Ningbo Xingcheng Electronic Co.,Ltd.

电流传感器 CA25-NP　　I_{PN}=5-6-8-12-25

隔离测量高压回路与低压回路之间的DC、AC及脉冲等各种波形的电流，印制板安装，闭环控制，准确度、非线性度优，温度漂移低，响应快，频带宽，广泛应用于交流调速、直流调速、电池供电、UPS、开关电源等场合。

主要技术参数

额定测量电流 I_{PN} (r.m.s)	25		A.t
测量范围 I_P	0..±36		A.t
测量电阻	R_{Mmin}	R_{Mmin}	
@±25At$_{max}$	100	320	Ω
@±36At$_{max}$	100	190	Ω
额定输出电流有效值	25		mA
变比：	1-2-3-4-5：1000		
电源电压	±15(±5%)		V
电源最大电流	10+Is		mA
耐压	2500		VAC
准确度　@I_{PN}，T_A=25℃	±0.8%		
非线性度（满度）	±0.2%		
零点　@ T_A=25℃，I_P=0	±0.15		mA
温度漂移@0℃..+70℃	±0.35		mA
响应时间@ I_{PN}90%	<1		μS
di/dt	>50		A/μS
频带宽度	DC..150		kHz
工作温度范围：	-40..+85		℃
存储温度范围：	-45..+90		℃
重量：	22		g

外形尺寸及接线图

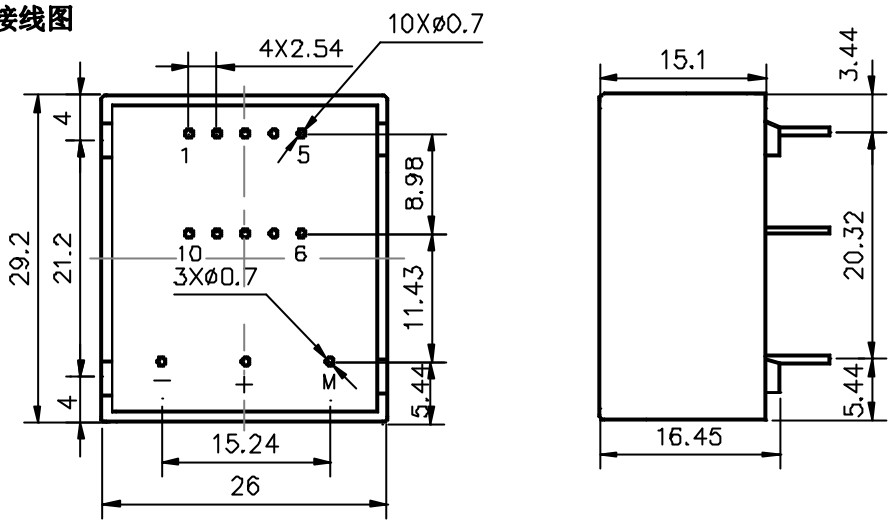

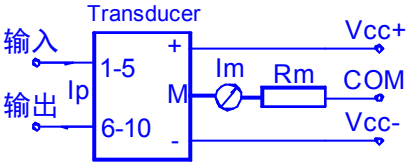

原边匝数	原边电流(A) 额定	原边电流(A) 最大	额定输出电流 (mA)	匝比	原边电阻 (mΩ)	原边电感 (μH)	连接
1	25	36	25	1/1000	0.3	0.023	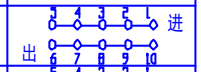
2	12	18	24	2/1000	1.1	0.09	
3	8	12	24	3/1000	2.5	0.21	
4	6	9	24	4/1000	4.4	0.37	
5	5	7	25	5/1000	6.3	0.58	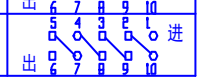

地址：浙江省余姚三七市安捷西路 18 号　　邮编 Zip：315412　　网址 Http：www.nbxcdz.com

电话 Tel：0574-62925968, 0574-87155916　　传真 Fax：0574-62925967　　Email：xc@nbxcdz.com